		～	

I_C - V_{CE}

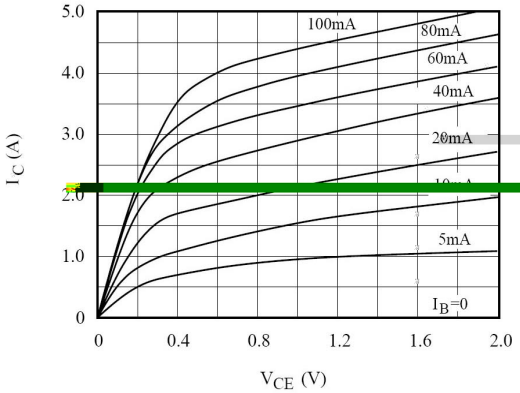

I_C - V_{BE}

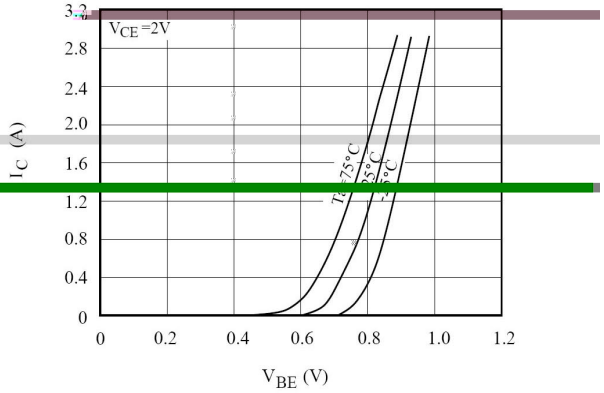

f_T - I_C

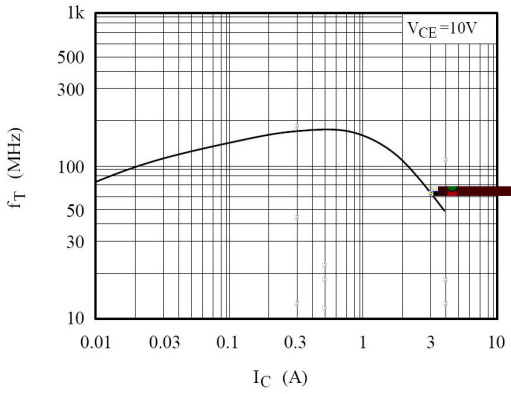

h_{FE} - I_C

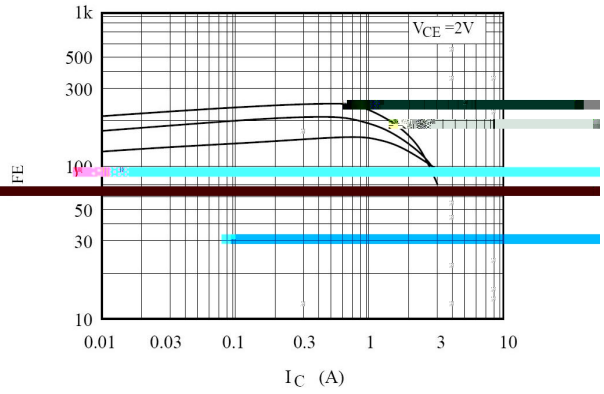

$V_{BE(sat)}$ - I_C

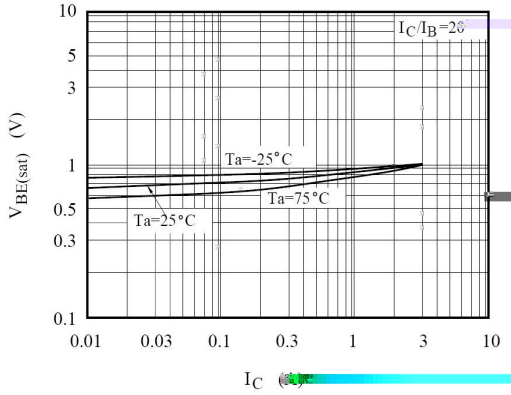

$V_{CE(sat)}$ - I_C

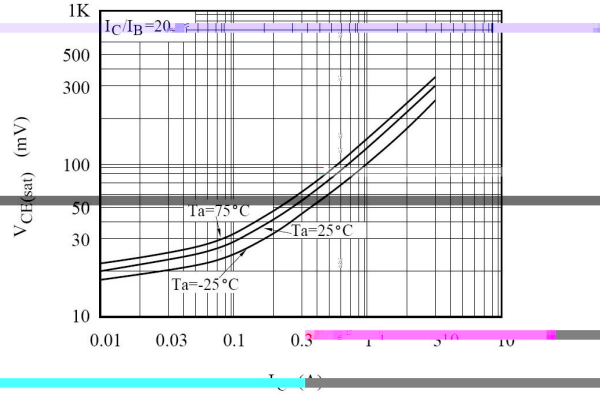

TO-92LM

Unit: mm

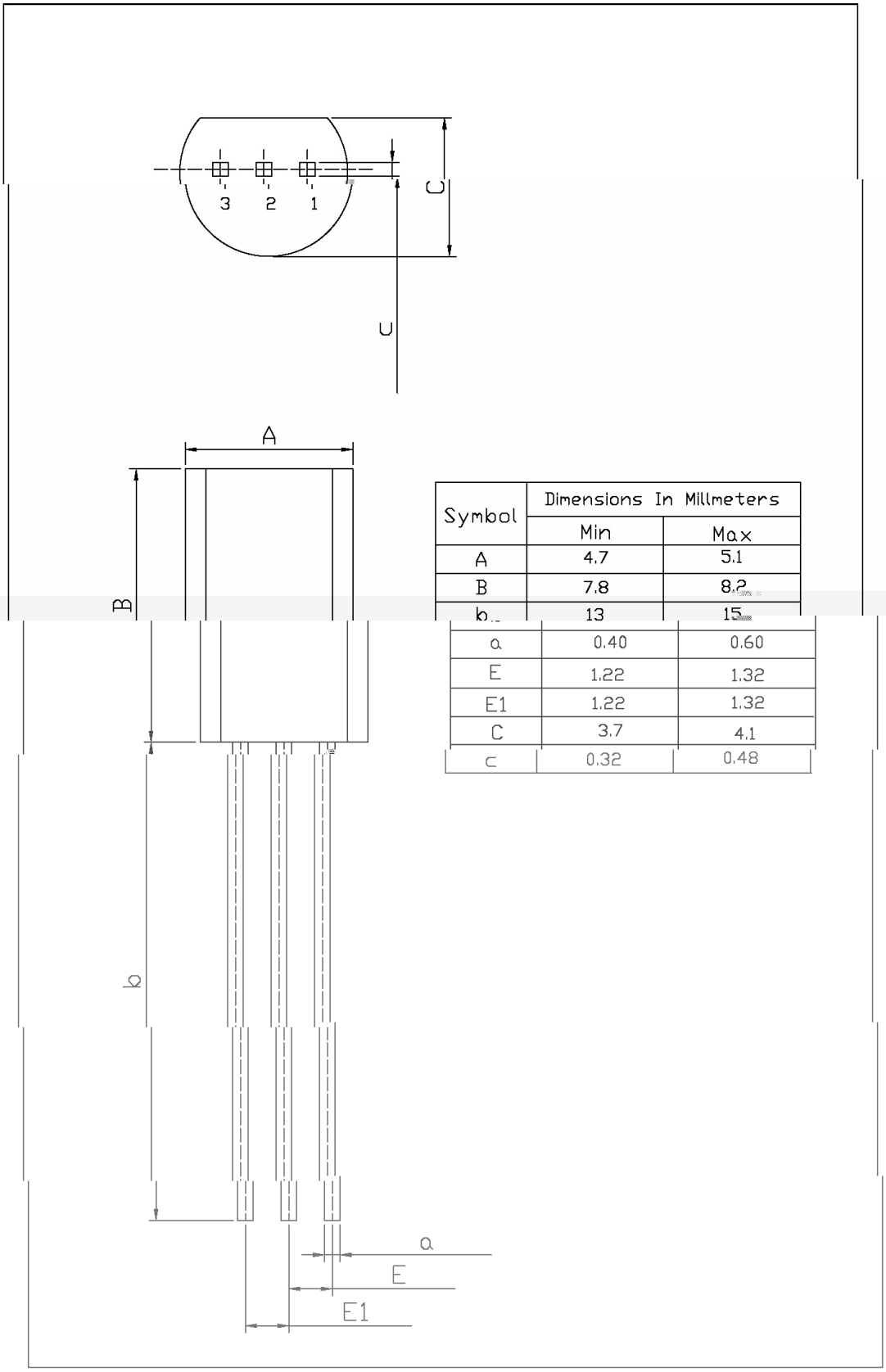

Symbol	Dimensions In Millmeters	
	Min	Max
A	4.7	5.1
B	7.8	8.2
b	13	15
a	0.40	0.60
E	1.22	1.32
E1	1.22	1.32
C	3.7	4.1
c	0.32	0.48

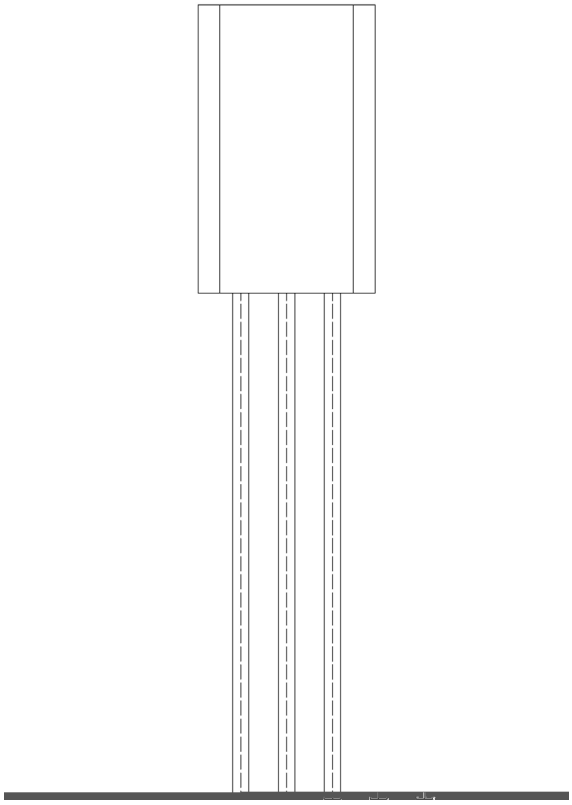

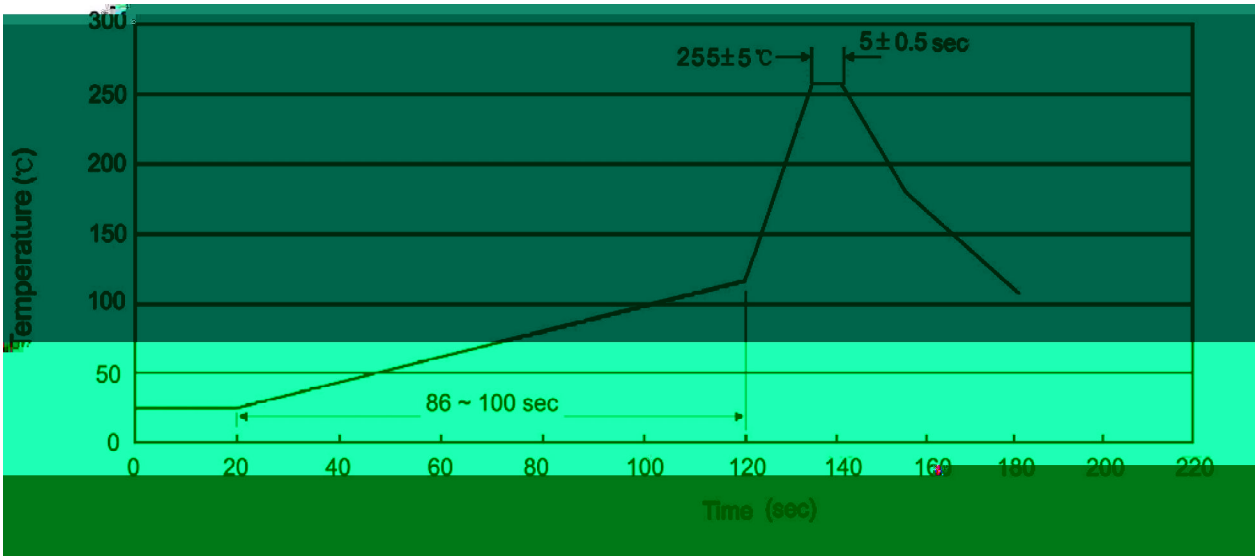
Temperature (℃)
300
250
200
150
100
50
0
255±5℃
5±0.5 sec
86 ~ 100 sec
0
20
40
60
80
100
120
140
160
180
200
220
Time (sec)